ЭСКИЗ ГНЕЗДА ДЛЯ УСТАНОВКИ ГИДРОКЛАПАНОВ КПП32-250-40-ОСР

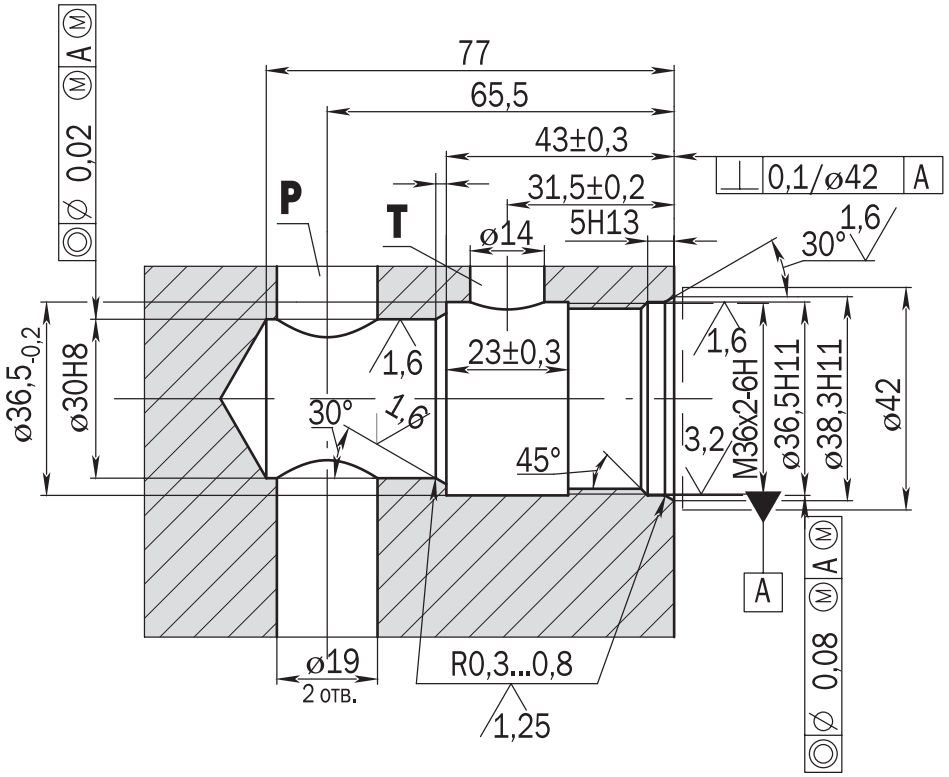

P - подвод
T - слив
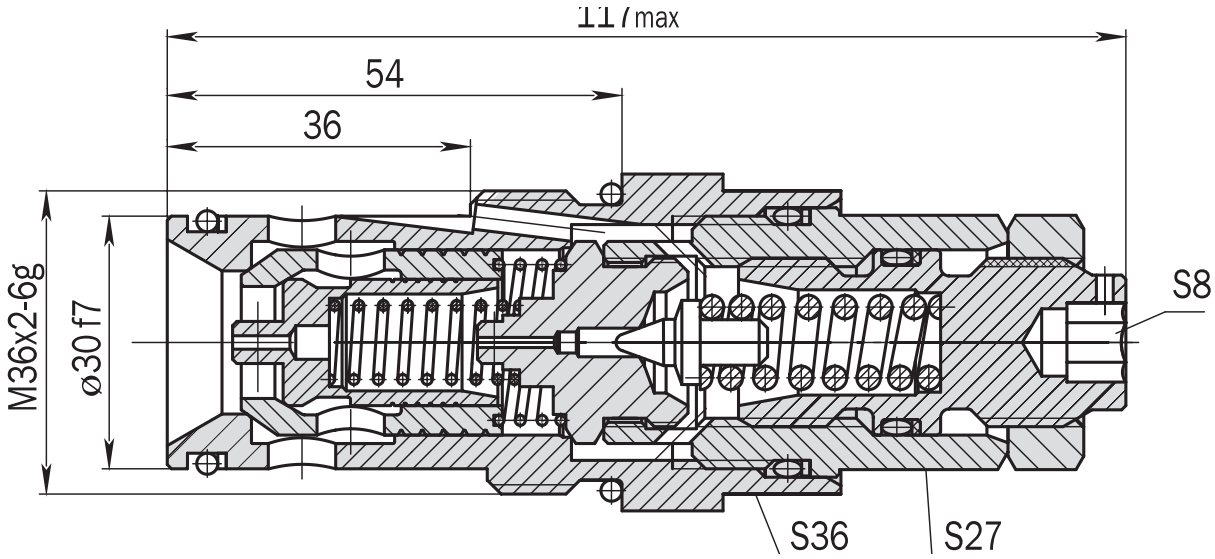
ГАБАРИТНЫЕ И ПРИСОЕДИНИТЕЛЬНЫЕ РАЗМЕРЫ ГИДРОКЛАПАНА КПП32-250-40-ОСР